BOYA
by walimex pro

WALSER GmbH & Co. KG
Senefelderstrasse 23
86368 Gersthofen
Germany
info@walser.de
www.walser.de

EN Made in China

BY-WM4 PRO Serie

Digitales Zweikanal-Funkmikrofon
Dual-Channel Digital Wireless Microphone

Gebrauchsanleitung
Instruction Manual

Gebrauchsanleitung

Wir danken Ihnen für Ihr Vertrauen und wünschen Ihnen viel Freude und Erfolg mit Ihrem neuen Gerät.

Einführung:

Das BY-WM4 PRO ist ein drahtloses 2,4-GHz-Mikrofon der neuesten Generation, das für Videofilmer mit begrenztem Budget und Video-Semiprofis entwickelt wurde.

Es ist ein Zweikanal-System zur Aufnahme von Audio von zwei Personen auf Smartphones, Tablets, DSLR-Kameras, Camcorder, PCs und andere Geräte.

⚠

Lesen Sie diese Gebrauchsanleitung sorgfältig durch, bevor Sie Ihr neues Gerät das erste Mal benutzen. Sie enthält alles, was Sie wissen müssen, um Personen- und Sachschäden zu vermeiden.

Beachten Sie alle Sicherheitshinweise in dieser Gebrauchsanleitung sorgfältig.

Bewahren Sie diese Gebrauchsanleitung sorgfältig auf. Geben Sie diese Gebrauchsanleitung an den neuen Besitzer weiter, wenn Sie das Gerät verkaufen oder anderweitig überlassen.

1. So verstehen Sie diese Gebrauchsanleitung richtig

1.1 Kennzeichnungen am Gerät

CE

Dieses Zeichen bedeutet, dass Ihr Gerät die Sicherheitsanforderungen aller anwendbaren EU-Richtlinien erfüllt.

Entsorgung und Umweltschutz

Elektrische und elektronische Geräte sowie Batterien dürfen nicht mit dem Hausmüll entsorgt werden. Der Verbraucher ist gesetzlich verpflichtet, elektrische und elektronische Geräte sowie Batterien am Ende ihrer Lebensdauer an den dafür eingerichteten öffentlichen Sammelstellen oder an die Verkaufsstelle zurückzugeben. Einzelheiten dazu regelt das jeweilige Landesrecht. Das Symbol auf dem Produkt, der Gebrauchsanleitung oder der Verpackung weist auf diese Bestimmungen hin. Mit der Wiederverwertung, der stofflichen Verwertung oder anderen Formen der Verwertung von Altgeräten/Batterien leisten Sie einen wichtigen Beitrag zum Schutz unserer Umwelt.

1.2 Kennzeichnungen in dieser Gebrauchsanleitung

Kennzeichnung
⚠ Macht Sie auf die Handhabung und Auswirkung von Sicherheitsinformationen aufmerksam.
⚠ **WARNUNG** Macht Sie auf eine gefährliche Situation aufmerksam, die eine schwere Verletzung oder den Tod nach sich ziehen kann, wenn sie nicht vermieden wird.
⚠ ***HINWEIS*** Macht Sie auf mögliche Sachschäden und andere wichtige Informationen in Verbindung mit Ihrem Gerät aufmerksam.

2. Wichtige Sicherheitsinformation

⚠ WARNUNG

- Betreiben Sie das Gerät nicht mit nassen Händen oder Füßen.
- Reinigen Sie das Gerät nur auf die in dieser Gebrauchsanleitung angegebene Weise.
- Achten Sie darauf, dass das Gerät nicht herunterfällt. Vergewissern Sie sich, dass das Gerät einen festen Halt hat und sicher montiert ist. Lassen Sie ein heruntergefallenes Gerät von einer Elektrofachkraft prüfen, bevor Sie es wieder einschalten.
- Wenn das Gerät einmal beschädigt oder defekt sein sollte: Betreiben Sie das Gerät nicht mit beschädigtem Gehäuse. Reparieren Sie das Gerät niemals selbst. Lassen Sie das Gerät ausschließlich von einer Elektrofachkraft reparieren.
- Halten Sie das Gerät stets so instand, wie diese Gebrauchsanleitung es vorschreibt.
- Öffnen Sie das Gerät nicht.

⚠ WARNUNG

Erstickungsgefahr durch Kleinteile
Halten Sie das Gerät und die Verpackung von Kindern und Haustieren fern.

3. Gerät auspacken und prüfen

3.1 Packen Sie den Lieferumfang vorsichtig aus.
3.2 Prüfen Sie, ob der Lieferumfang vollständig vorhanden ist:

BY-WM4 Pro-K1

- 1x Empfänger (RX4 Pro)
- 1x Sender (TX4 Pro)
- 1x Lavalier-/Reversmikrofon
- 1x 3,5 mm TRS Audioausgangskabel
- 1x 3,5 mm TRRS Audioausgangskabel
- 1x Blitzschuhmount
- 1x Windschutz
- 1x Mikrofonhalterung

BY-WM4 Pro-K2

- 1x Empfänger (RX4 Pro)
- 2x Sender (TX4 Pro)
- 2x Lavalier-/Reversmikrofon
- 1x 3,5 mm TRS Audioausgangskabel
- 1x 3,5 mm TRRS Audioausgangskabel
- 1x Blitzschuhmount
- 2x Windschutz
- 2x Mikrofonhalterung

⚠ HINWEIS

Im Zuge von Produktverbesserungen behalten wir uns technische und optische Veränderungen vor.

3.3 Prüfen Sie, ob der Lieferumfang unbeschädigt ist.

⚠ HINWEIS

Wenn der Lieferumfang unvollständig oder beschädigt ist, wenden Sie sich bitte an info@walser.de oder an unsere telefonische Servicehotline unter der Nummer +49-821-455789-00.

4. BY-WM4 Pro-K1 besteht aus einem Taschensender (TX4 Pro), einem tragbaren Empfänger (RX4 Pro) und deren Zubehör wie folgt:

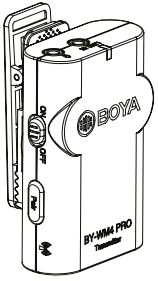

Sender (TX4 Pro)

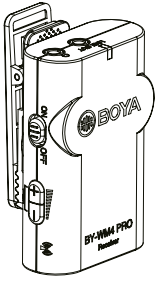

Empfänger (RX4 Pro)

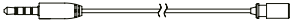

3,5 mm TRS Audioausgangskabel

3,5 mm TRS Audioausgangskabel

3,5 mm TRRS Audioausgangskabel

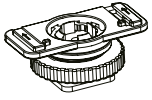

Blitzschuhmount

Windschutz

Mikrofonhalterung

5. BY-WM4 Pro-K2 besteht aus zwei Taschensendern (TX4 Pro), einem tragbaren Empfänger (RX4 Pro) und deren Zubehör wie folgt:

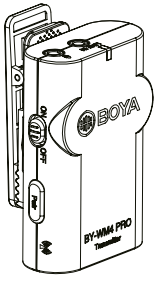

Sender (TX4 Pro) **2x**

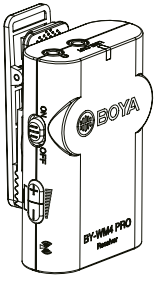

Empfänger (RX4 Pro)

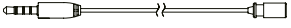

Lavalier-/Reversmikrofon **2x**

3,5 mm TRS Audioausgangskabel

3,5 mm TRRS Audioausgangskabel

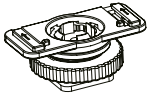

Blitzschuhmount

Windschutz **2x**

Mikrofonhalterung **2x**

6. Übersicht über den Sender (TX4 Pro)

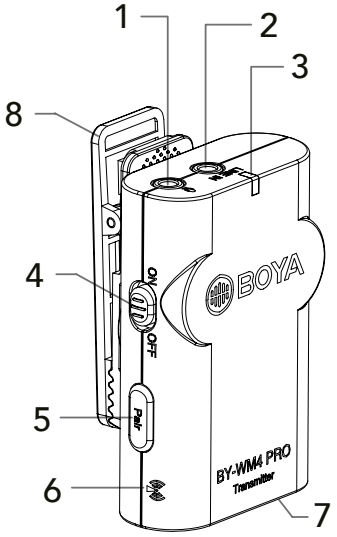

1 Mikrofoneingang

- Schließen Sie hier das mitgelieferte Lavaliermikrofon an.
- Stecken Sie den 3,5-mm-Stecker des Mikrofons vollständig ein und vergewissern Sie sich, dass er einrastet.

2 Line In

3 Power-LED

- Die Power-LED blinkt blau, wenn das Gerät eingeschaltet ist.
- Die Power-LED leuchtet rot, wenn die Batterie schwach ist.

Status	Empfänger	Sender
Sender und Empfänger sind verbunden:	Leuchtet blau	Blinkt alle 2,5 Sekunden
Sender und Empfänger sind getrennt:	Blinkt jede Sekunde	Blinkt jede Sekunde
Empfänger ist ausgeschaltet, Sender ist eingeschaltet:	Aus	Blinkt blau
Sender ist ausgeschaltet, Empfänger ist eingeschaltet:	Blinkt blau	Aus
Batterie schwach:	Blinkt rot	

4 ON/OFF

Ein- und Ausschalter

5 Kopplung

Diese Taste löst ein Verbindungssignal aus.
Weitere Informationen finden Sie unter „So verbinden Sie Sender und Empfänger" auf **Seite 17**.

6 Antenne

⚠ *HINWEIS*

Bitte berühren Sie die Antenne während des Gebrauchs nicht, da sonst das Signal beeinträchtigt wird.

7 Batteriefach

Zur Aufnahme von 2 AAA-Batterien.

8 Halteclip

7. Übersicht über den Empfänger (RX4 Pro)

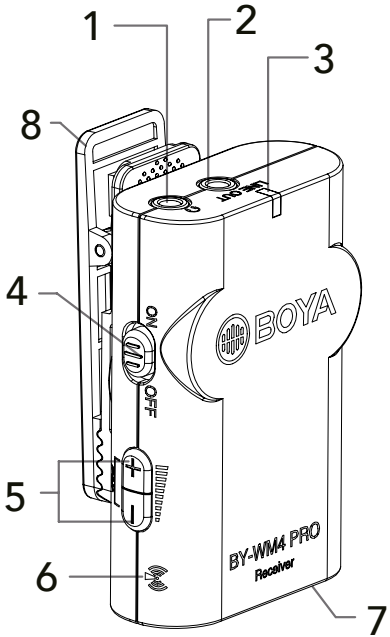

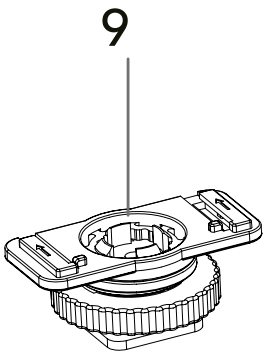

1 Kopfhöreranschluss

- 3,5 mm Stereo-Mini-Klinke
- Um den Empfängerausgang zu überwachen, schließen Sie Ihre Kopfhörer an diese Buchse an.

⚠ *HINWEIS*

Schließen Sie Kopfhörer nicht mit einem Mono-Stecker (TS) an. Dies kann zu einem Kurzschluss im Kopfhörerausgang führen, was die Tonausgabe verzerren kann.

2 Line Out Buchse (Audioausgang)

- Zur Verwendung mit Smartphone, Tablet oder Mac
- Schließen Sie hier ein Ende (90°-Stecker) des mitgelieferten TRRS Stereo 3,5mm Mini-Ausgangskabels und das andere Ende (gerader Stecker) an das Aufnahmegerät an.

3 Power-LED

4 ON/OFF

- Ein- und Ausschalter.

5 Lautstärke +/-

- Drücken Sie diese Tasten, um den Dämpfungsgrad des Eingangssignals einzustellen.

⚠ *HINWEIS*

Achtung: Sie verändern damit den Pegel Ihrer Aufnahme. Dies ist keine Lautstärkeregelung für den Kopfhörer zur Kontrolle!

6 Antenne

- Bitte berühren Sie hier während des Gebrauchs nicht, da sonst das Signal beeinträchtigt wird.

7 Batteriefach

- Zur Aufnahme von 2 AAA-Batterien.

8 Halteclip

9 Blitzschuhadapter

8. Erstmalige Inbetriebnahme

- Legen Sie die Batterien in Sender und Empfänger ein
- Sowohl Sender als auch Empfänger benötigen jeweils 2 Batterien der Größe AAA.
- Öffnen und entfernen Sie die Batteriefachabdeckung des Senders durch seitliches Schieben.
- Legen Sie 2 Batterien mit der richtigen Polarität ein.
- Schließen Sie den Deckel des Batteriefachs wieder.
- Wiederholen Sie die Schritte 2 bis 4 am Empfänger.

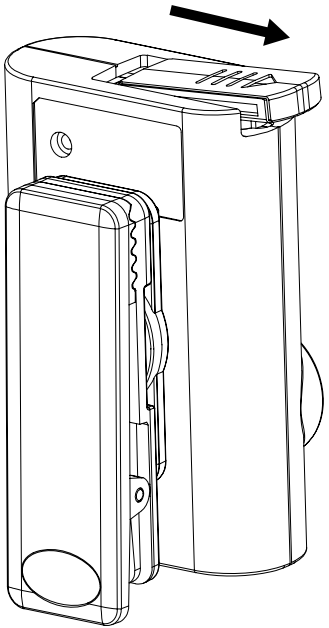

⚠ *HINWEIS*

AAA Akkus mit 1,2V sind ebenfalls verwendbar.

9. Empfänger und Aufnahmegerät verbinden

9.1 Verwendung des Mikrofons mit Smartphone, Tablet, Mac oder Laptop mit Kombibuchse für Kopfhörer und Mikrofon.

Empfänger

- Verbinden Sie den Empfänger mit dem Aufnahme-Smartphone, Tablet, Mac oder Laptop.
- Verwenden Sie das TRRS-Kabel. Stecken Sie den 3,5-mm-Stecker (gerader Stecker) in die Audiobuchse Ihres Aufnahmegerätes.
- Stecken Sie den 90°-Stecker des Anschlusskabels in die Buchse „LINE OUT" des Empfängers.
- Stecken Sie Ihren Kopfhörerstecker in die Kopfhörerbuchse am Empfänger, um den Ton zu überwachen, falls gewünscht.
- Schieben Sie den ON/OFF-Schalter in die Position ON. Die LED-Anzeige leuchtet blau.

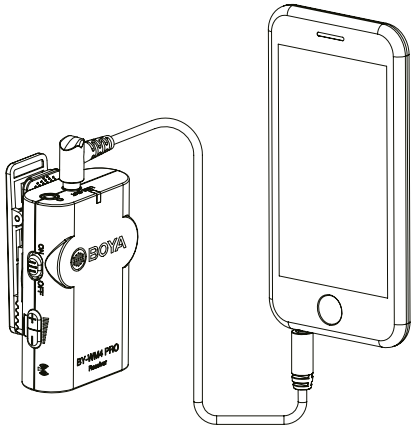

⚠ *HINWEIS*

Nicht alle Android-Geräte unterstützen ein externes Mikrofon bei der Videoaufnahme. Möglicherweise müssen Sie eine Drittanbieter-App herunterladen, die ein externes Mikrofon unterstützt.

10. Verwendung des Mikrofons mit Kameras, Camcordern, Audiorecordern oder anderen Audio-/Videoaufnahmegeräten.

Empfänger

- Montieren Sie den Empfänger nach Möglichkeit über den Blitzschuhadapter an Ihre Kamera, Ihren Camcorder, Ihren Audiorecorder oder ein anderes Audio-/Videoaufnahmegerät.
- Verwenden Sie das TRS-Kabel. Stecken Sie den 3,5-mm-Stecker in die Audio-Buchse Ihrer Kamera / Ihres Aufnahmegerätes.
- Stecken Sie den anderen Stecker des Kabels in die Buchse „LINE OUT“ des Empfängers.
- Stecken Sie den Kopfhörerstecker in den Empfänger „🎧“, um den Ton zu überwachen, falls gewünscht.
- Schieben Sie den ON/OFF-Schalter in die Position EIN. Die LED-Anzeige leuchtet blau.

⚠ *HINWEIS*

- Bitte verwechseln Sie nicht die Stecker.

11. Einrichten des Systems

- Sender und Empfänger werden mit montierten Clips geliefert.
- Sowohl Sender als auch Empfänger enthalten einen Clip. Das bedeutet, dass Sie sie an Gürteln, Taschen oder anderen Kleidungsstücken befestigen können.
- Drehen Sie das Gerät frei nach Belieben oder nach Bedarf:

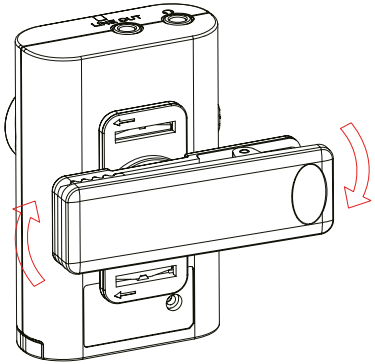

- Um den Empfänger an einem Blitz- oder Zubehörschuh zu befestigen, führen Sie bitte die folgenden Schritte aus:
- Lösen Sie den Clip, indem Sie ihn aus seiner Halterung schieben, wie in der Grafik dargestellt:

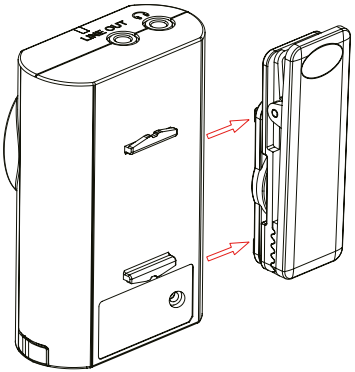

- Schieben Sie den Blitzschuhadapter in den Halter am Gerät.
- Montieren Sie den Empfänger auf dem gewünschten Blitz- oder Zubehörschuh.

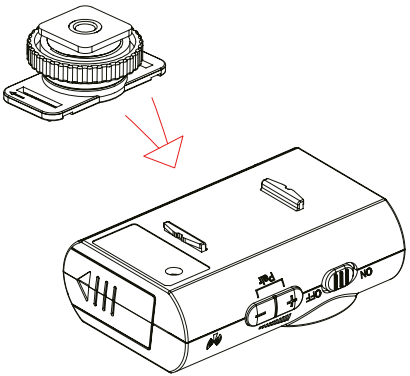

12. Verlorene Verbindung zwischen Sender und Empfänger wiederherstellen

Die Verbindung zwischen Sender(n) und Empfänger ist ab Werk hergestellt.

Falls die Verbindung neu aufgebaut werden muss, führen Sie bitte diese Schritte aus:

1. Schalten Sie den Empfänger und den oder die Sender ein.
2. Drücken Sie am Empfänger die Tasten „+" und „-" für 3 Sekunden und an einem Sender gleichzeitig für 3 Sekunden „Pair".
3. Wenn Sender und Empfänger erfolgreich verbunden sind, leuchtet das Licht des Empfängers blau, und das Licht am Sender blinkt alle 2,5 Sekunden.
4. Wiederholen Sie Schritt 2 für den anderen Sender.

Wenn die Verbindung nicht hergestellt werden konnte, blinken die Empfänger- und Senderleuchten jede Sekunde. Versuchen Sie in diesem Fall die Schritte 1-4 erneut.

⚠ Tipps und Hinweise:

- Bitte beachten Sie alle Sicherheitshinweise.
- Bitte halten Sie das Mikrofon von Staub und Wasser fern.
- Bitte bewahren Sie das Handbuch an einem sicheren Ort auf, falls Sie das Mikrofon einmal an andere Benutzer weitergeben möchten.
- Bitte ersetzen Sie keine Komponenten im Inneren des Mikrofons selbst.
- Bitte halten Sie das Mikrofon von Kindern und Haustieren fern.

13. Technische Daten:

HF-Modulation:	GFSK (Gauß-Frequenzumtastung)
Richtcharakteristik:	Omnidirektional (Kugel)
Frequenzband:	2,4 GHz (2405-2478MHz)
Frequenzgang:	35Hz-14KHz±3dB
Signal/Rauschen:	84dB oder mehr
Verzerrung:	0,05% oder weniger (32Ω, 1 kHz, 65mW Ausgang)
HF-Ausgangspegel:	3mW
Kopfhörer-Ausgangspegel:	32Ω, 65mW
Empfangsempfindlichkeit:	-90dB +/- 3dB / 0dB=1V/Pa, 1kHz
Audioanschluss:	3,5 mm Mini-Klinke
Betriebsbereich:	60m (197ft) (ohne Hindernis)
Leistungsbedarf:	3V DC (Zwei AAA-Batterien pro Gerät)
Verbrauchsleistung:	Sender: 3V/70mA Empfänger: 3V/70mA
Abmessungen:	Empfänger: 45x70x35mm (1.8 x 2.8x1.4 Zoll) Sender: 45x70x35mm (1.8 x 2.8x1.4 Zoll)
Gewicht:	Empfänger: 47g (1.7 oz) Sender: 47g (1.7 oz)

⚠ WARNUNG

Bitte verwenden Sie nur die mit diesem Produkt gelieferten Original-Audiosignalkabel.

Die angegebene Zahl ist nur der Richtwert, der gilt, wenn keine Hindernisse zwischen Sender und Empfänger liegen. Dieser Abstand hängt von Metallgegenständen, Personen und anderen Hindernissen im Signalweg sowie von der Signalstärke ab.

Die Lebensdauer der Batterie kann je nach verwendetem Batterietyp variieren.

⚠ *HINWEIS*

Wenn Sie das drahtlose Mikrofon für einen längeren Zeitraum nicht benutzen möchten, entfernen Sie bitte die Batterien sowohl aus dem Sender als auch aus dem Empfänger.

- Berühren Sie während der Aufnahme nicht das Lavalier-/ Reversmikrofon, den Sender oder den Empfänger, da sonst Störgeräusche aufgenommen werden.
- Verwenden Sie den Sender nicht in der Nähe von Hochspannungsgeräten oder Geräten, die starke elektromagnetische Felder erzeugen, da sonst elektrische Störungen aufgezeichnet werden können.
- Verwenden oder belassen Sie Sender und Empfänger nicht an heißen, feuchten Orten.
- Lassen Sie den Empfänger nicht an der Kamera befestigt, wenn er nicht benutzt wird oder wenn Sie die Kamera aufbewahren.
- Vertauschen Sie Sender und Empfänger nicht während der Aufnahme.

⚠ WARNUNG

- Bewahren Sie alle Teile dieses Produkts außerhalb der Reichweite von Kindern auf.
- Verwenden Sie niemals auslaufende Batterien und setzen Sie die Batterien keiner übermäßigen Hitze oder Feuer aus.

14. Gerät instand halten

⚠ WARNUNG

Bringen Sie das Gerät niemals mit Feuchtigkeit oder Wasser in Berührung.

Bedienen Sie das Gerät nicht mit nassen Händen oder Füßen.

Reinigen Sie das Gerät nur auf die in der Bedienungsanleitung beschriebene Weise.

15. Gerät reinigen

Entfernen Sie leichte und hartnäckige Verschmutzungen mit einem trockenen Mikrofasertuch.

⚠ WARNUNG

- Achten Sie darauf, dass das Gerät nicht herunterfällt. Achten Sie darauf, dass das Gerät ordnungsgemäß befestigt und zuverlässig montiert ist. Wenn das Gerät auf den Boden gefallen ist, lassen Sie es von einem qualifizierten Elektriker überprüfen, bevor Sie es wieder einschalten.
- Sollte das Gerät beschädigt oder defekt sein, oder falls Sie Brandgeruch bemerken: Unterbrechen Sie sofort die Stromversorgung, indem Sie die Batterien entfernen. Betreiben Sie das Gerät nicht mit einem beschädigten Gehäuse, reparieren Sie das Gerät nicht selbst. Lassen Sie das Gerät nur von einer Elektrofachkraft reparieren.
- Halten Sie Ihr Gerät immer in gutem Zustand, wie in dieser Gebrauchsanweisung angegeben.
- Öffnen Sie das Gerät nicht.

16. Entsorgung und Umweltschutz

Entsorgen Sie das Gerät bitte bei einer der örtlichen Entsorgungsstellen. Dieser Service ist für Sie kostenlos.

17. Verweis auf die Konformitätserklärung:

„Hiermit erklärt WALSER GmbH & Co. KG, dass sich das Gerät in Übereinstimmung mit den grundlegenden Anforderungen und den übrigen einschlägigen Bestimmungen der Richtlinien 2014/30/EG und 2011/65/ EG befindet“. Die Konformitätserklärung kann unter folgender Adresse angefordert werden: info@walser.de.

Wir sind für Sie da!

Sollten Sie Hilfe oder eine kostenfreie, individuelle Beratung durch unser geschultes Fachpersonal benötigen, dann freuen wir uns, wenn Sie mit unserem Serviceteam Kontakt aufnehmen.
Wir helfen Ihnen gerne!

Ihr Team von WALSER

E-Mail / Homepage
info@walser.de
www.walser.de

Unsere Postanschrift:
WALSER GmbH & Co. KG
Senefelderstrasse 23
86368 Gersthofen
Deutschland

Unser Garantieversprechen

WALSER ist bekannt für seine hochwertige Verarbeitung, beste Funktionalität und einen kundennahen Service. Um unserem außergewöhnlichen Serviceniveau zusätzlichen Ausdruck zu verleihen, geben wir für dieses Walimex pro Produkt eine Garantie von 2 Jahren. Diese Garantie ist nur in Verbindung mit Ihrem Kaufbeleg gültig. Wenn Sie unsere Garantie in Anspruch nehmen wollen, kontaktieren Sie uns bitte per Mail unter info@foto-walser.de.
Unser umfassendes Garantieversprechen und den Garantieumfang finden Sie unter

www.foto-walser.de/garantie

Niclas Walser
Inhaber

Instruction Manual

We thank you for your trust and wish you much joy and success with your new device.

Introduction:

Designed for videographers on a limited budget and video hobbyists, BY-WM4 PRO is a new generation 2.4 GHz wireless microphone, dual-Channel for capturing audio with dual subjects to your smartphones, tablets, DSLR cameras, consumer camcorders, PCs etc.

⚠

- Please read these instructions for use thoroughly before you use this new equipment for the first time. It contains everything you need to know in order to avoid damage to persons or property.
- Strictly follow all notes on safety in these instructions for use.
- Keep these instructions for use in a safe place. If you sell your equipment or pass it on to someone else, you should also pass on these instructions for use.

1. Understanding these instructions for use correctly

1.1 Markings on the device

CE

Waste disposal and protection of the environment
Electric and electronic appliances as well as batteries must not be disposed of together with domestic waste. The user is legally obliged to return electric and electronic appliances as well as batteries to specially set up public collecting points or the sales outlet once they have reached the end of their service life. Details are regulated by national law. The symbol on the product, the instructions for use or the packaging refers to these provisions. The recycling, the material-sensitive recycling or any other form of recycling of waste equipment/ batteries is an important contribution to the protection of our environment.

1.2 Identifications in these instructions for use

Identification
⚠ Draws your attention to the dealing with and the effect of safety information.
⚠ WARNING Draws your attention to a dangerous situation, which can result in severe or even fatal injury, if not avoided.
⚠ ***NOTE*** Draws your attention to possible material damage and other important information in connection with your equipment.

2. Important safety information

⚠ WARNING

- Don´t operate the device with wet hands or feet.
- Please only follow this instruction manual for cleaning your device.
- Prevent your device from toppling over or falling down. In such a case, please let an electrician check the device before switching it on again.
- If your device appears damaged or broken if you notice a burning smell: Don´t open the device. Never repair the device on your own. The device should only be repaired by electricians.
- Please follow this instruction manual for maintaining your device.

⚠ WARNING

Danger of suffocation caused by small parts.
Keep the device out of the reach of children and pets.

3. Unpack and check the device

3.1 Carefully unpack the scope of delivery.

3.2 Check whether the scope of delivery is complete:

BY-WM4 Pro-K1

- 1x Transmitter (TX4 Pro)
- 1x Receiver (RX4 Pro)
- 1x Lavalier/lapel microphone
- 1x 3.5mm TRS audio output cable
- 1x 3.5mm TRRS audio output cable
- 1x Cold-shoe mount
- 1x Wind screen
- 1x Microphone holder clip

BY-WM4 Pro-K2

- 2x Transmitter (TX4 Pro)
- 1x Receiver (RX4 Pro)
- 2x Lavalier/lapel microphone
- 1x 3.5mm TRS audio output cable
- 1x 3.5mm TRRS audio output cable
- 1x Cold-shoe mount
- 2x Wind screen
- 2x Microphone holder clip

⚠ *NOTE*

Within the scope of product improvements we reserve the right for technical and optical changes.

3.3 Check whether the scope of delivery is free of damage.

⚠ *NOTE*

If the scope of delivery is incomplete or damaged, please contact info@walser.de or call our service hotline at +49-821-455789-00.

4. BY-WM4 Pro-K1 consists of one body-pack transmitter (TX4 Pro), one portable receiver (RX4 Pro), and their accessories as following:

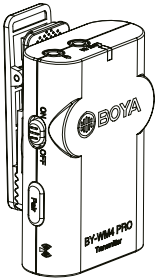

Transmitter (TX4 Pro)

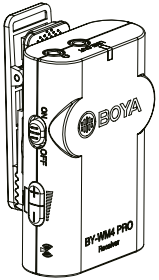

Receiver (RX4 Pro)

Lavalier/lapel microphone

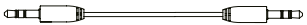

3.5mm to TRS audio output cable

3.5mm to TRRS audio output cable

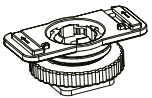

Cold-shoe mount

Wind screen

Microphone Holder clip

5. BY-WM4 Pro-K2 consists of two body-pack transmitters (TX4 Pro), one portable receiver (RX4 Pro), and their accessories as following:

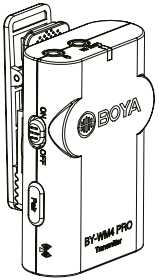

Transmitter (TX4 Pro) **2x**

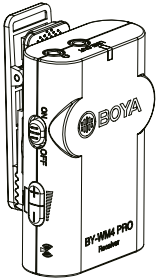

Receiver (RX4 Pro)

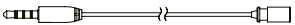

Lavalier/lapel microphone **2x**

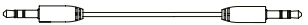

3.5mm to TRS audio output cable

3.5mm to TRRS audio output cable

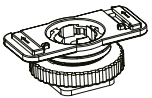

Cold-shoe mount

Wind screen **2x**

Microphone Holder clip **2x**

6. Transmitter (TX4 Pro)

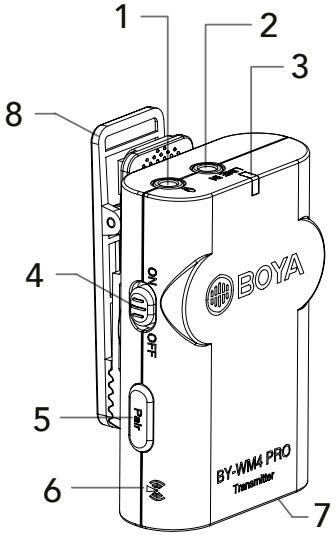

1. Microphone input

- Connect the supplied lavalier microphone here.
- Fully insert the microphone's 3.5mm plug and make sure it clicks into place.

2. Line In

3. Power-LED

- The power LED flashes blue when the unit is on.
- The power LED glows red when the power is low.

Status	Receiver	Transmitter
The transmitter and the receiver connects.	Stays blue	Flashes continually every 2.5 seconds.
The transmitter and the receiver disconnects.	Flashes continually every 1 second.	Flashes continually every 1 second.
Receiver unit is turned Off (Transmitter is still On)	Off	Flashes in blue
Transmitter unit is turned OFF (Receiver is still ON)	Flashes in blue	Off
Low power	Flashes in red	

4. Power OFF/ON

5. Pair

This button triggers the connection signal if the connection has been lost. **See Page 32.**

6. Antenna

> ⚠ ***NOTE***
>
> Please don't touch here during use, otherwise the signal will be affected.

7. Battery compartment

Accommodates 2 AAA batteries.

8. Clip

7. Receiver (RX4 Pro)

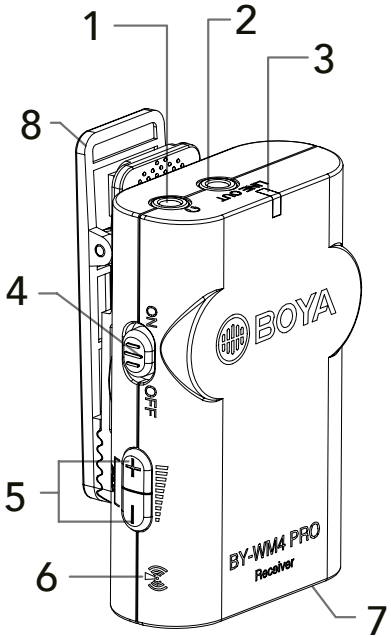

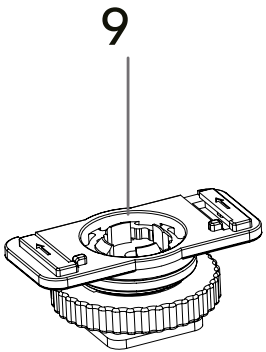

1. Earphone Jack

- 3.5mm diameter stereo mini jack
- To monitor the receiver output, connect your headphones to this socket.

> ⚠ ***NOTE***
>
> Do not connect headphones with a monaural plug (TS). This may lead to short-circuiting of the headphone output, resulting in distorted sound output

2. LINE OUT (audio output) Jack

- For use with smartphone, tablet or Mac
- Connect one end (90° plug) of the supplied TRRS stereo 3.5mm mini output cable here, and the other end (straight plug) to the recording device.

3. Power-LED

4. Power ON/OFF

5. Volume +/-

- Press these buttons to set the attenuation level of the input signal.

> ⚠ ***NOTE***
>
> Your're changing the audio level on your recording. This is not a volume control for a monitoring headset!

6. Antenna

- Please don't touch here during use, otherwise the signal will be affected.

7. Battery compartment

- Accommodates 2 AAA batteries.

8. Clip

9. Shoe mount adapter

8. Initial Setup

Insert batteries in the transmitter and receiver units

- Both transmitter and receiver require 2 AAA size batteries each.
- Slide and remove the transmitter's battery compartment cover.
- Insert 2 batteries with the right polarities.
- Close the battery compartment cover.
- Repeat steps 2 to 4 on the receiver.

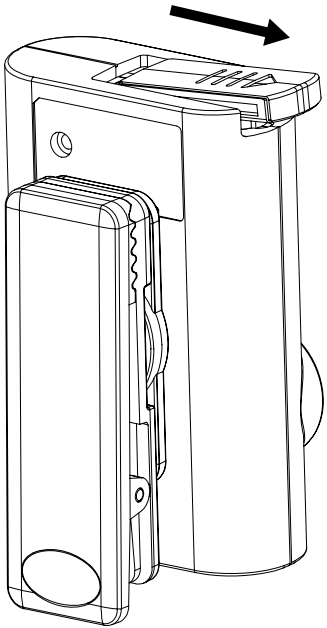

⚠ *NOTE*

It is also possible to use rechargeable AAA batteries with 1.2V.

9. Connecting transmitter and receiver

Using the microphone with smartphone, tablet, Mac or laptop with combo headphone/mic socket (TRRS socket).

Receiver

- Connect the receiver to the recording smartphone, tablet, Mac or laptop.
- Use the TRRS cable. Plug the 3.5 mm connector (straight plug) into the audio jack of your recording device.
- Insert the 90° plug of the connecting cable into the receiver's "LINE OUT" socket.
- Insert earphone plug into the receiver's " 🎧 " socket for monitoring sound if needed.
- Slide the ON/OFF switch to ON position. The LED indicator will light up blue.
- Caution: Please do not mix up the plugs.

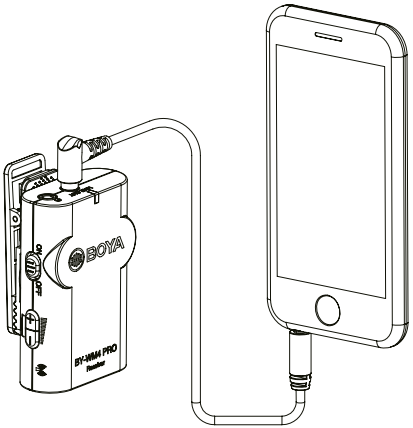

⚠ *NOTE*

Not all Android devices support an external microphone when taking video. You may need to download a third-party app which supports an external microphone.

10. Using the microphone with cameras, camcorders, audio recorders and other audio/video recording devices.

Receiver

- Mount the receiver to your camera, camcorder, audio recorder and other audio/video recording device via the hot shoe adapter, if possible.
- Use the TRS cable. Plug the 3.5 mm connector into the audio socket of your camera / recording device.
- Insert the cable's other plug into the receiver's "LINE OUT" socket.
- Insert your earphone plug into the receiver's "🎧" socket for monitoring sound if needed.
- Slide the ON/OFF switch to ON position. The LED indicator will light up blue.
- Caution: Please do not mix up the plugs.

⚠ *NOTE*

- Mind not to switch the plugs

11. Installing the System

- The transmitter and receiver come with clips already mounted.
- Both transmitter and receiver include a clip. This means you can attach them to belts or pockets or other pieces of garment.
- Rotate the unit freely as desired or as applicable.

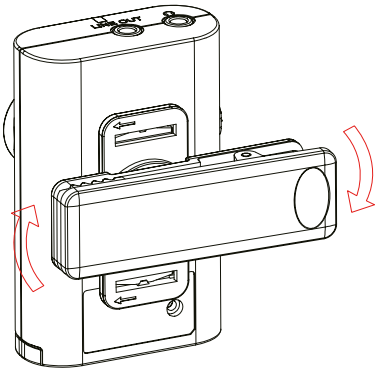

- To mount the receiver onto a hot or cold shoe, please follow these steps:
- Detach the clip by pushing it out of its holder as shown in the graphics.

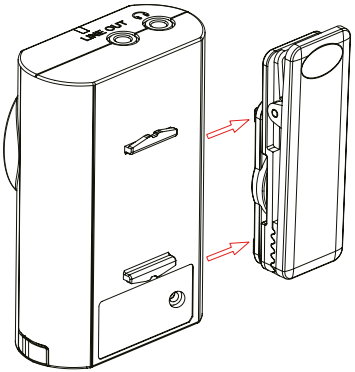

- Push the cold shoe mount into the bracket on the device.
- Mount the receiver onto the desired hot/cold shoe.

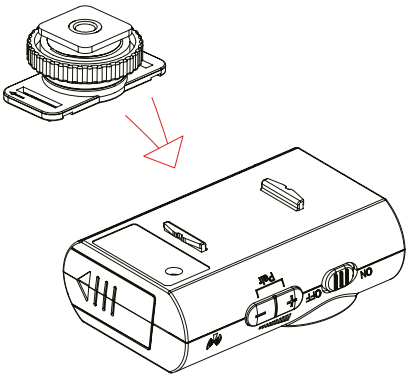

12. Reestablish a lost connection between Transmitter and Receiver

The connection between transmitter(s) and receiver is established ex works.

If the connection needs to be newly established, please follow these steps:

1. Turn on the receiver and the transmitters.
2. On the receiver, press the buttons "+" and "-" for 3 seconds, and on one transmitter, press „Pair" for 3 seconds simultaneously.
3. When transmitter and receiver connect successfully, the light on the receiver will stay blue, and the light on the transmitter will flash every 2.5 seconds.
4. Repeat step 2 for the other transmitter.

If the connection cannot be established, the receiver and transmitter lights will flash every second. In that case, try steps 1-4 again.

⚠ Tips and notes:

- Please follow all the safety instructions.
- Please keep the microphone away from dust and water.
- Please keep the manual in a safe place if you want to pass the microphone on to other users.
- Please do not replace any components inside the microphone on your own.
- Please keep the microphone away from children and pets.

13. Specifications

RF Modulation	GFSK (Gauss frequency Shift Keying)
Frequency band:	2.4GHz (2405-2478MHz)
Frequency response:	35Hz-14KHz±3dB
Signal/Noise:	84dB or more
Distortion:	0.05% or less (32Ω, 1 KHz, 65mW output)
RF output level:	3mW
Earphone output level:	32Ω, 65mW
Reception sensitivity:	-90dB +/- 3dB / 0dB=1V/Pa, 1kHz
Audio connector:	3.5mm mini jack
Operation range:	60m (197ft) (without obstacle)
Power requirements:	3V DC (Two AAA size batteries per device)
Consumption power:	Transmitter: 3V/70mA Receiver: 3V/70mA
Dimensions:	Receiver: 45x70x35mm (1.8 x 2.8 x 1.4 inches) Transmitter: 45x70x35mm (1.8 x 2.8 x 1.4 inches)
Weight:	Receiver: 47g (1.7 oz) Transmitter: 47g (1.7 oz)

⚠ CAUTION

Please use only the original audio signal cables supplied with this product.

The figure given is only the approximate value that applies when there are no obstructions between the transmitter and receiver. This distance will vary depending on metal objects, people and other obstructions in the signal path, and on the signal strength.

Battery life may vary depending on the type of battery used.

⚠ NOTE

If you do not intend to use the wireless microphone for a long period of time, please remove the batteries from both the transmitter and receiver.

- Do not touch the lavalier/lapel microphone, transmitter or receiver while recording, as this will cause noise to be recorded.
- Do not use the transmitter close to high-voltage equipment or to devices that emit strong electromagnetic fields, otherwise electric noise might be recorded.
- Do not use or leave the transmitter and receiver in hot, humid places.
- Do not leave the receiver attached to the camera when not in use or when storing the camera.
- Do not mix up transmitter and receiver when shooting.

⚠ WARNING

- Keep all wireless microphone equipment out of the reach of children.
- Never use leaking batteries and never expose batteries to excessive heat or fire.

14. Maintenance

⚠ WARNING

Do not operate the device with wet hands or feet.

Clean the equipment only in the way described in the instructions for use.

15. Cleaning

Remove light and intractable dirt with a dry micro-fibre cloth

⚠ WARNING

- Take care to prevent the equipment from falling down. Make sure that the device is properly fastened and reliably mounted. If the device has dropped down on the floor have it inspected by a skilled electrician before you switch it on again.
- Should the equipment be damaged or defective, or if you notice a scorching smell: Interrupt the electric power supply immediately by removing the batteries. Do not operate the device with a damaged housing, do not repair the device yourself. Have the device repaired only by a skilled electrician.
- Always keep your device in good condition, as specified in these instructions for use.
- Do not open the device.

16. Disposal and environmental protection

Please dispose of your device at your local disposal area at no charge.

17. Reference to the Declaration of Conformity:

"WALSER GmbH & Co. KG. hereby declares that this device is compliant with the general requirements and all other applicable regulations of the directive 2014/30/EG and 2011/65/EG". The Declaration of Conformity is available from the following address: info@walser.de.

We are here for you!
If you need help or a free, individual consultation from our trained specialist personnel, please contact our service team.
We are happy to help!
Your WALSER Team

Email/homepage
info@walser.de
www.walser.de

Our postal address:
WALSER GmbH & Co. KG
Senefelderstrasse 23
86368 Gersthofen
Germany

Our warranty promise

WALSER is known for its high-quality workmanship, optimal functionality and customer-oriented service. To highlight our exceptional service level, we offer a 2 year warranty for this Walimex pro product. This warranty is only valid in combination with your purchase receipt.

If you would like to utilize our warranty, contact us by email at info@foto-walser.de. Our comprehensive guarantee as well as its scope the can be found at

www.foto-walser.de/en/warranty.

Niclas Walser
Owner