walimex pro®

D

Wir freuen uns, dass Sie sich für ein Walimex pro Produkt aus dem Hause WALSER entschieden haben und wünschen Ihnen viel Freude mit unserem Produkt.

WALSER bietet seinen Kunden mit den Marken Walimex pro und Mantona preiswerte, ausgewählte und exklusive Produkte für kreative Foto- und Videografie direkt vom Hersteller.

Dabei profitieren sowohl ambitionierte Anfänger wie auch Profis von unserem Produkt-Know-How und einem ausgezeichneten Service. Ob Fragen zu technischen Details oder zu Einsatzgebieten unserer Produkte – mit einer individuellen Fachberatung durch ausgebildete Fotografen unterstützen wir unsere Kunden auch nach dem Kauf in allen Aspekten rund um unser Portfolio.

Teilen Sie unsere Begeisterung für professionelle Foto- und Videografie und lassen auch Sie sich von unseren Produkten inspirieren!

Ihr Team von WALSER

EN

We are pleased that you have chosen a Walimex pro product from WALSER and wish you lots of pleasure with our product.

With the brands Walimex pro and Mantona, WALSER offers its customers inexpensive, selected and exclusive products for creative photography and videography directly from the manufacturer.

Both ambitious beginners and professionals benefit from our product know-how and excellent service. Whether you have questions about technical details or areas of application for our products - with individual expert advice from trained photographers, we support our customers in all aspects of our portfolio even after the purchase.

Share our enthusiasm for professional photography and videography and let yourself be inspired by our products!

Your team from WALSER

WALSER GmbH & Co. KG
Senefelderstrasse 23
86368 Gersthofen
Germany

info@walser.de

www.walser.de

EN Made in China

9/2019

By purchasing this product you have acquired a high-quality, versatile and practice-oriented lamp stand / studio stand with long-term quality. The AIR Jumbo 290/600/730 offers a high level of comfort and additional safety thanks to its air-damped elements, which enable slow and gentle lowering even under load. The lamp stand has good stability in its stand class and offers enough reserves for your equipment with its high load capacity and its great working height.

We hope you enjoy using our product.

Your team from WALSER

Adjusting of the light stand

Loosen the locking screw of the light stand angle adjustment (6). Pull the stand legs (10) outwards and press the stand star (7) downwards. This spreads the legs. Set the desired angle of the legs. Fix the legs by tightening the locking screw of the light stand angle adjustment (6) again. Note that the base of the telescopic center column (12) should not touch the ground as this will affect the stability of the stand. This stand features an adjustable base for various purposes. For all purposes of this manual, it is to be kept locked in the lower position.

Proceed in reverse order when folding the stand.

⚠ **WARNING! Risk of squeezing fingers with the struts of the tripod legs (9).**

Height adjustment

The light stand is equipped with a telescopic center column that can be extended. The locking clamps of the center column (4) are fixed by the locking fastener screws (5). To adjust the height of the light stand, loosen the locking fastener screws(5). Set the desired height and tighten the locking fastener screws (5) again. Press the center column elements down to check that all locks are fixed correctly. The stand is now ready to use.

Installation of equipment on the light stand

Using the adapter on the top, you can attach devices such as studio flashes, LED lights, softboxes, poles etc. to this stand. Either attach the adapter to your equipment first and then mount it on the tripod, or attach the adapter to the tripod first and then mount your equipment on it. In both cases, make sure that the adapter as well as the equipment are positioned correctly and that the screws are tightened. The locking screw (2) must be tightened so that it holds the thinner part of the inserted adapter pin, see fig. A. This prevents accidental release of the mounted equipment.On the upper end of the mounting adapter (1) a 1/4 inch thread can be used. You can also attach suitable equipment here. The mount of the tripod takes standardized 28 mm TV (short) spigots.
A second mounting adapter (1) is included with this stand (models 600/730 only).

Recommended accessories for increased stability

When using heavy equipment with large extension height, we recommend additional accessories for stabilization. For this we recommend the use of special sandbags or weights. The use of safety lines or ropes is also recommended for extreme working heights. These measures guarantee the optimum stability of your tripod even under adverse conditions.

You will find suitable accessory articles in our webshop **www.foto-walser.de**

Art.-No. / Name

- 15537 Walimex pro sand bag
- 15876 Walimex stand weight 3 kg
- 13739 Walimex weight for rods and boom stands 4,4 kg
- 12720 Walimex pro Tripod Wheels Pro, set of 3
- 21636 Walimex pro Tiltable Umbrella Mount with Spigot Socket

Usage notes and maintenance of the light stand

- Note that light stands generally must be placed on a sufficiently strong, level surface to ensure maximum stability and to allow the maximum load capacity.
- Note the maximum load capacity of your light stand model (see technical data).
- Note the max. load values specified for centrally placed equipment on the stand.
- Regular removal of sand, dust and other contaminants is recommended. If you notice a scratching or crunching sound when moving the center column segments, remove the impurities with a soft, damp cloth.
- Hold the center column segment tightly with one hand during the release of the locks before you loosen its adjustment clamp.
- Do not move a stand with mounted equipment and extended center column. There is a strong leverage effect with a combination of heavy equipment and a large center column extension.

Technical specifications

WALIMEX PRO AIR JUMBO LAMP STAND	290	600	730
Article No.	**16564**	**17362**	**16331**
Stand type	Light Stand		
STAND DATA			
Max. working height	290 cm	600 cm	730 cm
Min. working height	124 cm	147 cm	162 cm
Min. packing size	118 cm	151 cm	151 cm
Max. load capacity	20 kg	22.5 kg	22.5 kg
Weight	3.8 kg	5.04 kg	5.5 kg
No. Segments center column	3	5	6
No. Segments center column extendable	2	5	5
Type stand locks	Wing Screw		
Ø Center column tube segments (mm)	45, 40, 35	45, 40, 36, 32, 28	45, 40, 36, 32, 28, 25
Ø Max. footprint	134 cm	158 cm	158 cm
Connection adapter	1/4" thread, 5/8" Spigot, socket for 28 mm TV spigot (short)		
MATERIALS			
Stand tubes	Aluminium		
Stand locking screws	Metal		

Scope of delivery

AIR Jumbo 290

1x Walimex pro Lamp Stand AIR Jumbo 290
1x Mounting adapter
1x Manual D / EN

AIR Jumbo 600 / 730

1x Walimex pro AIR Jumbo 600 / 730 lamp stand
2x Mounting adapter
1x transport and storage bag, padded
1x Manual D / EN

We are here for you!
If you need help or a free, individual consultation from our trained specialist personnel, please contact our service team.

We are happy to help!

Your WALSER Team

Email / Homepage
info@walser.de
www.walser.de

Our postal address:
WALSER GmbH & Co. KG
Senefelderstrasse 23
86368 Gersthofen
Germany

2 YEARS WARRANTY
walimex pro®

Our warranty promise

WALSER is known for its high-quality workmanship, optimal functionality and customer-oriented service. To highlight our exceptional service level, we offer a 2 year warranty for this **Walimex pro** product. This warranty is only valid in combination with your purchase receipt.

If you would like to utilize our warranty, contact us by email at **info@foto-walser.de**. Our comprehensive guarantee as well as its scope the can be found at **www.foto-walser.de/en/warranty.**

Niklas Walser
Niclas Walser
Founder and Owner

Notes:

walimex pro®

Walimex pro AIR Jumbo 290 / 600 / 730 Lampenstativ

Walimex pro AIR Jumbo 290 / 600 / 730 lamp stand

Abbildungen zeigen AIR Jumbo 730
Images show AIR Jumbo 730

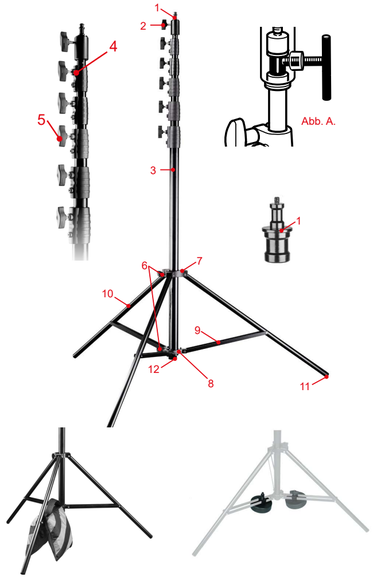

A) Bauteile Stativ
1 Befestigungsadapter, wechselbar
2 Verriegelungsschraube Adapteraufnahme
3 Teleskopmittelsäulen-Rohre
4 Verschlussklemmen
5 Stativverschlüsse mit Flügelschrauben
6 Feststellschrauben Verriegelung für Stativbein Winkeleinstellung
7 Stativstern
8 Stativbasis
9 Streben der Stativbeine
10 Stativbeine
11 Stativbeinfüße mit Gummistopfen
12 Mittelsäulenbasis mit Gummistopfen

A) Components light stand
1 Mounting adapter, exchangeable
2 Locking screw for adapter holder
3 Telescopic centre column tubes
4 Locking clamps
5 Locking fastener wing screws
6 Locking screws for light stand leg angle adjustment
7 Stand star
8 Stand base
9 Leg struts
10 Stand legs
11 Stand leg feet with rubber stoppers
12 Centre column base with rubber stopper

Wir freuen uns, dass Sie sich für ein Walimex pro Produkt aus dem Hause WALSER entschieden haben.

Mit dem Kauf dieses Produktes haben Sie ein äußerst leistungsstarkes und vielseitiges Lampen- / Licht- / Studiostativ erworben. Die luftgedämpften Mittelsäulen-Elemente sorgen für ein langsames und sanftes Absenken auch unter Last. Die Walimex pro AIR Jumbo Stativserie bietet Ihnen mit den Modellen 290 / 600 / 730 ein Höchstmaß an Stabilität, Sicherheit, Funktionalität und Bedienkomfort. Dank der maximalen Traglast von bis zu 22,5 kg und einer Höhe von bis zu 7,3 m stehen Ihnen hohe Reserven für eine Vielzahl von Anwendungen jederzeit zur Verfügung.

Wir wünschen Ihnen viel Freude mit unserem Produkt.

Ihr Team von WALSER

Aufbau des Statives
Lösen Sie die Feststellschraube der Stativbein-Verriegelung zur Winkeleinstellung (6). Ziehen Sie die Stativbeine (10) nach außen und drücken Sie den Stativstern (7) nach unten. Hierdurch werden die Stativbeine gespreizt. Stellen Sie den gewünschten Winkel der Stativbeine ein. Für eine optimale Standfestigkeit empfehlen wir eine breite Spreizung der Stativbeine. Fixieren Sie die Stativbeine durch das Festziehen der Stativbein-Verriegelungsschraube (6). Beachten Sie, dass die Basis der Teleskopmittelsäule (12) nicht den Boden berühren sollte, dies beeinträchtigt die Stabilität des Statives. Bei diesem Stativ kann auch die Basis nach Bedarf verstellt werden. In dieser Anleitung wird davon ausgegangen, dass sie in der unteren Position arretiert ist.

Verfahren Sie beim Zusammenlegen des Statives in umgekehrter Reihenfolge.

⚠ ACHTUNG! Klemmgefahr für Finger durch die Streben der Stativbeine (9)

Höhenverstellung
Das Stativ verfügt über eine mehrteilige, ausziehbare Teleskopmittelsäule. Mithilfe der Verriegelungsschrauben der Stativverschlüsse (5) werden die Verschlussklemmen der Mittelsäule (4) arretiert. Lösen Sie zur Höheneinstellung des Statives die Verriegelungsschrauben (5). Stellen Sie die gewünschte Höhe ein und verschließen Sie die Schrauben wieder. Kontrollieren Sie abschließend durch ein Drücken der Mittelsäulenelemente nach unten, ob sämtliche Verschlüsse korrekt fixiert sind. Das Stativ ist jetzt einsatzbereit.

Montage von Equipment auf dem Stativ
Am oberen Ende der Mittelsäule befindet sich ein entnehmbarer Befestigungsadapter (1). Dieser verfügt über einen als 16mm Zapfen oder auch 5/8 Zoll Spigot bekannten Anschluss, sowie einen 1/4 Zoll Gewindeadapter unter einer abschraubbaren Schutzkappe. Mithilfe dieses Adapters lassen sich Geräte wie Studioblitze, Leuchten, Softboxen, Polestangen, Lautsprecher uvm. per genormter Halterung befestigen. Befestigen Sie dazu entweder zuerst den Adapter an Ihrem Equipment und setzen Sie dieses dann auf das Stativ, oder befestigen Sie den Adapter zuerst am Stativ und setzen dann Ihr Equipment darauf. Achten Sie in beiden Fällen auf korrekte Positionierung des Adapters und des Equipments und darauf, dass die Schrauben fest angezogen sind. Die Schraube muss so festgezogen werden, dass sie den dünneren Teil des eingeschobenen Adapterzapfens festhält, siehe Abb. A. Hierdurch wird ein Lösen der Halterung inkl. Ihres Equipments zuverlässig verhindert. Auf dem oberen Ende des Befestigungsadapters (1) ist zusätzlich ein 1/4 Zoll Anschlußgewinde nutzbar. Auch hieran können Sie passendes Equipment befestigen.
Im Lieferumfang dieses Statives ist ein zweiter Befestigungsadapter (1) enthalten (nur Modelle 600/730). Der Adapter ist dank des 28 mm TV-Zapfen System-Anschlusses (kurze Ausführung) wechselbar.

Empfehlenswertes Zubehör zur Erhöhung der Standfestigkeit
Beim Einsatz von schwerem Equipment, vor allem in Kombination mit einer großen Auszugshöhe, kann es notwendig sein, die Standfestigkeit des Statives durch zusätzliche Beschwerungsmaßnahmen zu erhöhen. Hierfür empfehlen wir die Verwendung von speziellen Sandsäcken oder Stativgewichten. Diese gewährleisten auch bei widrigen Bedingungen die optimale Standfestigkeit Ihres Statives.
Bei extremen Arbeitshöhen ist auch der Einsatz von Sicherungsleinen oder -seilen empfehlenswert.
Diese Maßnahmen gewährleisten auch bei widrigen Bedingungen die optimale Standfestigkeit Ihres Statives.

Passende Zubehörartikel finden Sie in unserem Webshop **www.foto-walser.de** unter:

Artikelnummer, Bezeichnung
- 15537 Walimex pro Sandsack
- 15876 Walimex Stativgewicht, 3 kg
- 13739 Walimex Gewicht für Stangen & Galgenstative, 4,4 kg
- 12720 Walimex pro Stativrollen Pro, 3er Set
- 21636 Walimex pro Schirmhalter neigbar mit Spigotaufnahme

Benutzungshinweise und Pflege des Statives
- Beachten Sie, dass Lampenstative auf einem ausreichend belastbaren, ebenen Untergrund aufgestellt werden müssen, um eine maximale Stabilität und Traglast zu gewährleisten.
- Beachten Sie die Hinweise bzgl. der maximalen Belastbarkeit Ihres Stativmodells (siehe Technische Daten).
- Berücksichtigen Sie, dass die angegebenen Belastungswerte für zentral auf dem Stativ platziertes Equipment gelten. Je nach verwendetem Equipment (und der auftretenden Hebelwirkung) können die maximalen Belastungswerte vom angegebenen Höchstwert abweichen.
- Beachten Sie, dass Feuchtigkeit an den Mittelsäulenelementen die Haltekraft deutlich reduziert und die Mittelsäulensegmente bei Belastung dementsprechend nach unten sinken können. Trocknen Sie daher ggf. die Mittelsäulenelemente mit einem weichen, saugfähigen Tuch (z.B. aus Baumwolle).
- Generell sind alle Elemente dieses Lampenstatives wartungsfrei. Allerdings ist das regelmäßige Entfernen von Sand, Staub und anderen Verunreinigungen zu empfehlen. Wenn Sie ein kratzendes oder knirschendes Geräusch beim Bewegen der Mittelsäulensegmente feststellen, entfernen Sie bitte die Verunreinigungen mit einem weichen, angefeuchteten Tuch.
- Achten Sie beim Verstellen der Mittelsäule mit montiertem Equipment zu Ihrer eigenen Sicherheit und zum Schutz des verbauten Equipments darauf, dass Sie während des Lösens der Verschlüsse gleichzeitig das entsprechende Mittelsegment mit einer Hand festhalten, bevor Sie die Stativverschlüsse lockern.
- Beachten Sie bei der Befestigung von Equipment per 1/4 Zoll Gewinde, dass diese über eine geringere Belastbarkeit verfügen als der 16 mm Zapfen (5/8 Zoll Spigot) Anschluss. Für die Befestigung von schwerem Equipment ist eine entsprechend hochwertige Halterung notwendig.
- Bewegen Sie ein bestücktes Stativ mit höher als 3 m ausgezogener Mittelsäule nicht. Es ergibt sich häufig eine unerwartet starke und sehr plötzlich auftretende Hebelwirkung bei schwerem Equipment in Kombination mit einem großen Mittelsäulenauszug. Durch die konstruktionsbedingte Kopflastigkeit eines Lampenstatives mit verbautem Equipment kann das Stativ blitzschnell kippen, und das befestigte Gerät kann beschädigt werden und/oder den Bediener verletzen.

Technische Daten

WALIMEX PRO AIR JUMBO LAMPENSTATIV	290	600	730
Artikel No.	**16564**	**17362**	**16331**
Stativtyp	Lampenstativ		
DATEN STATIV			
Max. Arbeitshöhe	290 cm	600 cm	730 cm
Min. Arbeitshöhe	124 cm	147 cm	162 cm
Min. Packmaß	118 cm	151 cm	151 cm
Max. Traglast Stativ	20 kg	22.5 kg	22.5 kg
Gewicht	3.8 kg	5.04 kg	5.5 kg
Anzahl Segmente Mittelsäule	3	5	6
Anzahl Segmente Mittelsäule ausziehbar	2	5	5
Type Stativverschlüsse	Flügelschraube		
Ø Mittelsäulenrohre (mm)	45, 40, 35	45, 40, 36, 32, 28	45, 40, 36, 32, 28, 25
Ø Standfläche max.	134 cm	158 cm	158 cm
Adapteranschluss	Fassung für 28 mm TV Spigot		
MATERIALIEN			
Stativrohre	Aluminium		
Stativverschlüsse	Metall		

Lieferumfang

AIR Jumbo 290
1x Walimex pro Lampenstativ AIR Jumbo 290
1x Befestigungsadapter
1x Anleitung D / EN

AIR Jumbo 600 / 730
1x Walimex pro Lampenstativ AIR Jumbo 600 / 730
2x Befestigungsadapter
1x Transport- und Aufbewahrungstasche, gepolstert
1x Anleitung D / EN

Wir sind für Sie da!
Sollten Sie Hilfe oder eine kostenfreie, individuelle Beratung durch unser geschultes Fachpersonal benötigen, dann freuen wir uns, wenn Sie mit unserem Serviceteam Kontakt aufnehmen.

Wir helfen Ihnen gerne!
Ihr Team von WALSER

E-Mail / Homepage
info@walser.de
www.walser.de

Unsere Postanschrift:
WALSER GmbH & Co. KG
Senefelderstrasse 23
86368 Gersthofen
Deutschland

2 JAHRE GARANTIE
walimex pro®

Unser Garantieversprechen
WALSER ist bekannt für seine hochwertige Verarbeitung, beste Funktionalität und einen kundennahen Service. Um unserem außergewöhnlichen Serviceniveau zusätzlichen Ausdruck zu verleihen, geben wir für dieses **Walimex pro** Produkt eine Garantie von 2 Jahren. Diese Garantie ist nur in Verbindung mit Ihrem Kaufbeleg gültig.

Wenn Sie unsere Garantie in Anspruch nehmen wollen, kontaktieren Sie uns bitte per Mail unter **info@foto-walser.de**.

Unser umfassendes Garantieversprechen und den Garantieumfang finden Sie unter **www.foto-walser.de/garantie**

Niclas Walser
Inhaber

Notizen: